GCM26H, GCM38H

Мобильные напольные кондиционеры-моноблоки

Инструкция по использованию

Перед включением мобильный кондиционер должен не менее 2 часов находиться в рабочем (вертикальном) положении.

Чтобы оптимально использовать Ваш мобильный кондиционер, полностью и внимательно прочитайте данную инструкцию перед началом использования прибора и сохраните эту инструкцию.

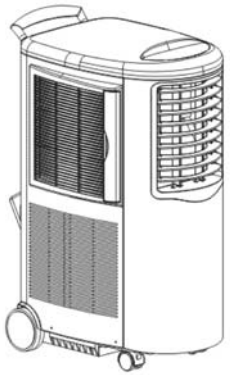

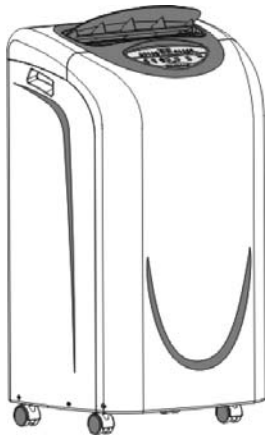

Электрическая схема мобильного кондиционера GCM38H

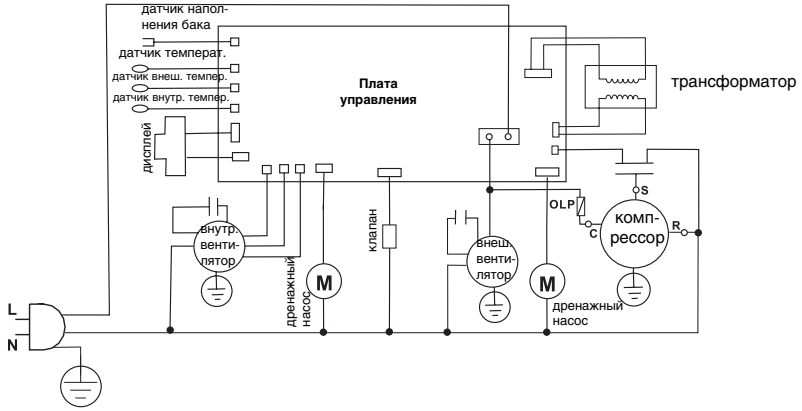

Электрическая схема мобильного кондиционера GCM26H

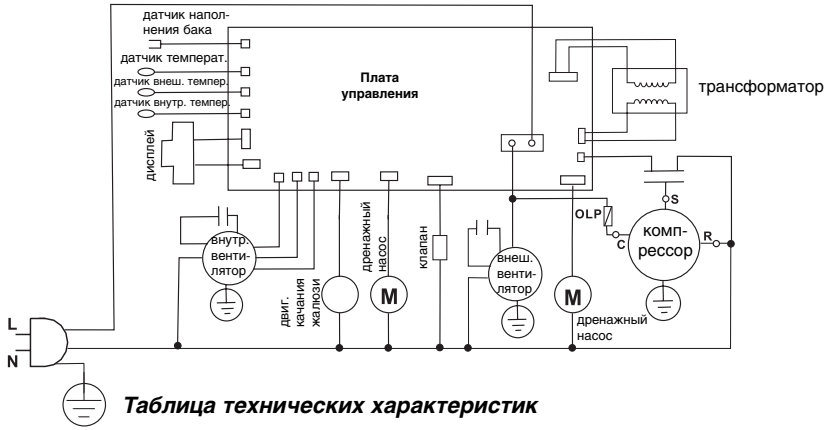

Таблица технических характеристик

Модель	**GCM26H**	**GCM38H**
Мощность охлаждения, кВт	2,64	3,81
Мощность обогрева, кВт	2,90	4,10
Электропитание	220-240 В, 50 Гц	220-240 В, 50 Гц
Потребляемая мощность, Вт	950	1200
Ток, А	4,1	5,1
Расход воздуха, куб.м./час	350	410
Уровень шума, дБА	54	56
Осушение воздуха, л/сутки	36	45
Диапазон температуры	18-30°С	18-30°С
Хладагент	R407C	R407C
Максимальное давление, МПа	2,8	2,8
Вес брутто, кг	35	38
Артикул	№ 030121	№ 032688

Звуки при работе кондиционера

Бульканье и свист
Эти звуки вызваны перетеканием фреона через испаритель кондиционера и не являются признаками неисправности.

Всплески
Эти звуки создаются каплями воды, падающими с конденсатора, и не являются признаками неисправности.

Вибрация
Если кондиционер неправильно установлен или стоит на неровном полу, то он будет вибрировать и создаваемый им шум усилится.

Дребезжание
Современные высокоэффективные компрессоры могут издавать дребезжащие звуки, когда кондиционер работает на охлаждение.

Особенности кондиционеров

Воздухораспределительные жалюзи
Жалюзи кондиционера позволяют Вам направить выходящий из кондиционера поток воздуха вперед, вправо или влево. Чтобы изменить положение жалюзи, просто поверните их рукой.

Система охлаждения
В кондиционерах данной конструкции конденсат испаряется и используется для дополнительного охлаждения. Таким образом эффективность работы кондиционера в режиме охлаждения повышается.

Дренаж конденсата
Полностью слейте из кондиционера конденсат через дренажное отверстие перед тем, как убрать кондиционер на хранение.

Обслуживание и очистка

Каждые 2 недели: очистите фильтр
- Выключите кондиционер и выньте штепсель из розетки.
- Возьмитесь за ручку воздушного фильтра и, потянув за нее, выньте фильтр из испарителя кондиционера.
- Очистите фильтр пылесосом с насадкой-кистью.

Внимание! Если Вы не будете регулярно очищать фильтр, то циркуляция воздуха ухудшится и производительность кондиционера снизится. Не пользуйтесь кондиционером без фильтра - это может привести к его неисправности.

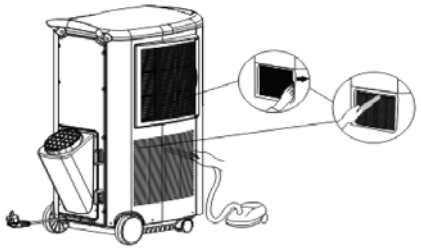

Хранение кондиционера

1. Полностью слейте воду из кондиционера.
2. Накройте кондиционер пластиковой пленкой или упакуйте его в коробку, в которой он продавался.

Внимание: во избежание коррозии металлических компонентов кондиционера и повреждения его электрической системы храните мобильный кондиционер в сухом месте в вертикальном положении.

Перед использованием кондиционера обязательно прочитайте инструкцию! Соблюдение перечисленных ниже правил необходимо для Вашей безопасности.

- Не храните и не используйте бензин или другие легковоспламеняющиеся вещества вблизи от кондиционера и других электроприборов. Прочитайте предупреждения на корпусе прибора.

Правила безопасности

Чтобы избежать неисправностей кондиционера, риска пожара, электрошока, травм и прекращения гарантийных обязательств:

- Убедитесь, что параметры электросети подходят для электрического питания кондиционера. Информация о требуемом напряжении и силе тока находится на корпусе кондиционера - под жалюзи или с левой стороны корпуса.
- Убедитесь, что мобильный кондиционер установлен в соответствии с данной инструкцией и находится на ровной горизонтальной поверхности. Сохраните инструкцию, чтобы использовать ее в будущем при установке кондиционера в другом месте.
- Оребрение переднего и заднего теплообменников кондиционера имеет острые края. Будьте аккуратны, чтобы не порезать пальцы
- Любые виды использования, установки и обслуживания кондиционера, не предусмотренные данной инструкцией, или внесение изменений в конструкцию кондиционера повлекут за собой прекращение гарантийных обязательств.

Информация об электрическом подключении

Все параметры электрической системы кондиционера указаны в таблице технических характеристик.

- Во избежание пожара и поражения электрическим током кондиционер должен быть заземлен. Штепсель кондиционера имеет заземляющий контакт.
- Кондиционер нужно подключать к заземленной розетке. Если розетка не заземлена, обратитесь к квалифицированному электрику.
- Если электропровод кондиционера поврежден, обратитесь в сервисный центр или к специалистам по ремонту электроприборов. Самостоятельная неквалифицированная замена провода опасна!
- **Не подключайте кондиционер через удлинитель или адаптор.**
- **Не должно быть препятствий циркуляции воздуха вокруг кондиционера (в помещении поток воздуха не должны перекрывать шторы и мебель, а с улицы - кусты и ограждения).**
- Чтобы кондиционер эффективно охлаждал помещение, его мощность должна соответствовать теплопритокам помещения.
- Регулярно очищайте воздушный фильтр кондиционера, как описано в разделе "Обслуживание и очистка кондиционера".

Модель GCM26H

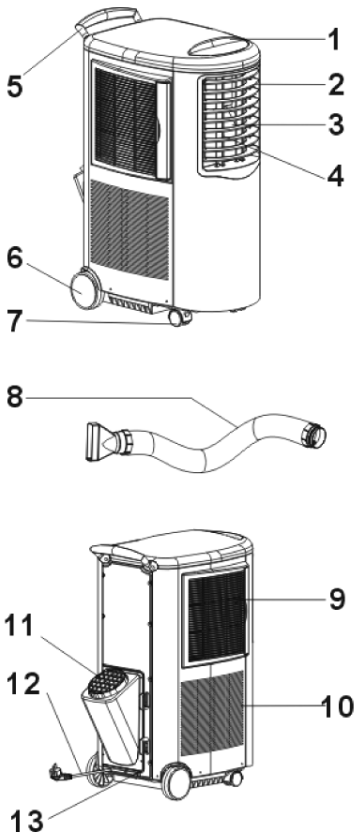

Модель GCM26H
1. Панель управления
2. Жалюзи, поворачивающиеся вверх-вниз
3. Выход воздуха
4. Жалюзи, поворачивающиеся влево-вправо
5. Ручка
6. Задние колеса
7. Передние колеса со стопором
8. Гибкий воздуховод для вытяжки воздуха
9. Фильтр и испаритель
10. Конденсатор
11. Отверстие для вытяжки воздуха
12. Электропровод
13. Место подключения дренажа

Модель GCM38H

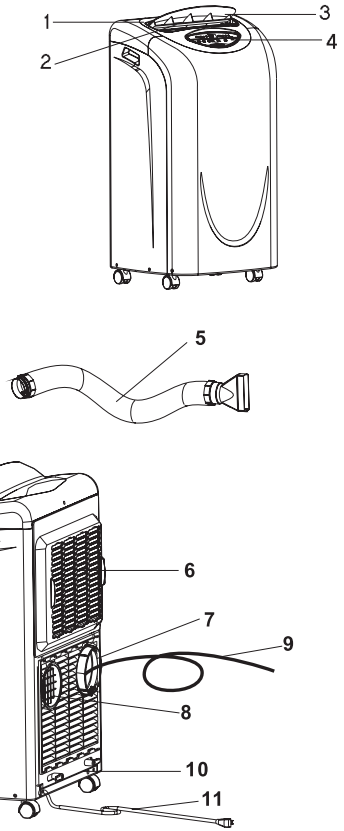

Модель GCM38H
1. Выход воздуха
2. Жалюзи, поворачивающиеся влево-вправо
3. Заслонка, перекрывающая выход воздуха
4. Панель управления
5. Гибкий воздуховод
6. Фильтр
7. Отверстие для вытяжки воздуха на улицу
8. Отверстие для притока воздуха с улицы
9. Дренажный шланг
10. Отверстие для слива конденсата
11. Электропровод

Пульт дистанционного управления

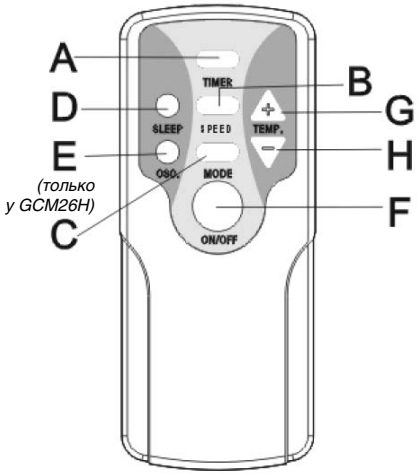

A - Кнопка **TIMER (таймер)** - для программирования включения или выключения кондиционера в заданное время

B - Кнопка **SPEED (скорость вентилятора)** - для выбора скорости вращения вентилятора и автоматического режима

C - Кнопка **MODE (режим)** - для выбора режима работы кондиционера

D - Кнопка **SLEEP (сон)** - включение режима СОН

E - Кнопка **OSC** - для качания воздухораспределительных жалюзи кондиционера вправо-влево (только у GCM26H)

F - Кнопка **ON/OFF (вкл./выкл.)** - для включения и выключения кондиционера

G - Кнопка повышения температуры

H - Кнопка понижения температуры

Режим HEAT (обогрев)*:*
С помощью кнопки MODE выберите режим обогрева (HEAT). На дисплее будет светиться "HEAT". Задайте желаемую температуру кнопками ВВЕРХ и ВНИЗ . Если температура в помещении ниже заданной, то кондиционер начнет обогревать помещение.

Режим DRY (осушение):
С помощью кнопки MODE выберите режим осушения (DRY). На дисплее будет светиться "DRY". В этом режиме кондиционер попеременно работает 10 минут и не работает 4 минуты, а вентилятор непрерывно вращается с низкой скоростью.

Кнопка SPEED (скорость вентилятора):
Нажимая эту кнопку, Вы можете выбрать скорость вращения вентилятора (высокая/средняя/низкая).

Кнопка TIMER (таймер)
Нажмите кнопку TIMER, чтобы запрограммировать включение или выключение кондиционера в заданное время (по таймеру). Когда таймер будет запрограммирован, то световой индикатор "TIMER" будет светиться.
Перед тем, как задать время включения/выключения, убедитесь, что оно не было уже задано ранее (индикатор не должен светиться!).
а) включение по таймеру (до включения кондиционер находится в режиме готовности). Задайте время, через которое кондиционер должен будет включиться, с помощью кнопки TIMER, в диапазоне от 0 до 12 часов. Через заданное время кондиционер включится.
б) отключение по таймеру (до отключения кондиционер будет работать). Задайте время, через которое кондиционер должен будет отключиться, с помощью кнопки TIMER, в диапазоне от 0 до 12 часов. Через заданное время кондиционер выключится.

Кнопка SLEEP (режим СОН)
С помощью кнопки MODE выберите режим сна (SLEEP). В этом режиме кондиционер создает наиболее комфортные для сна условия: через час температура повышается на 1°С, а еще через час - еще на 1°С. Затем кондиционер поддерживает постоянную температуру в течение всей ночи.

Кнопка OSC (качание воздушного потока) - *только у модели GCM26H:*
С помощью кнопки MODE Вы можете включить качание воздухораспределительных жалюзи кондиционера вправо-влево. При этом индикатор OSC будет светиться.

Индикатор TANK FULL (заполнения конденсатом)
Мобильный кондиционер оснащен встроенным насосом, и конденсат удаляется автоматически. В случае неисправности насоса микропроцессор выключает кондиционер. Индикатор TANK FULL включится и будет мигать, пока конденсат не будет слит из кондиционера через дренажное отверстие, и кондиционер не будет вновь включен.

Установка мобильного кондиционера

Правила электробезопасности

- Кондиционер нужно подключать только к заземленной розетке.
- **Не подключайте кондиционер через удлинитель или адаптор.**
- Не включайте кондиционер, когда его передняя панель или решетка сняты.
- Не заменяйте провод и штепсель самостоятельно. Если штепсель не подходит к Вашей розетке, поручите квалифицированному электрику установить подходящую розетку.
- Не заземляйте кондиционер через газовую трубу.
- Не устанавливайте предохранитель на нейтраль или заземляющий провод, иначе возможен электрический шок.
- После установки кондиционера к его штепселю дожен быть обеспечен свободный доступ.
- Нельзя использовать мобильный кондиционер в ванной или прачечной, а также вне помещения.
- Не должно быть препятствий циркуляции воздуха вокруг кондиционера, расстояние от кондиционера до любых предметов должно быть не менее 50 см.

Если Вы не будете соблюдать перечисленные выше правила, это может привести к пожару, электрошоку или травмам.

Требования к электросети

- Кондиционер обязательно должен быть заземлен.
- Сумма токов всех устройств, подключеннных к предохранителю или устройству защитного отключения (УЗО), не должна превышать ток срабатывания предохранителя.
- Штепсель кондиционера имеет заземляющий контакт. Кондиционер нужно подключать к заземленной розетке. Если розетка не заземлена, обратитесь к квалифицированному электрику.

Вытяжной воздуховод

- Через этот гибкий воздуховод от конденсатора кондиционера на улицу удаляется горячий влажный воздух.

Подключение шланга-воздуховода

Шаг 1: Вставьте дренажную трубку в гибкий воздуход кондиционера.

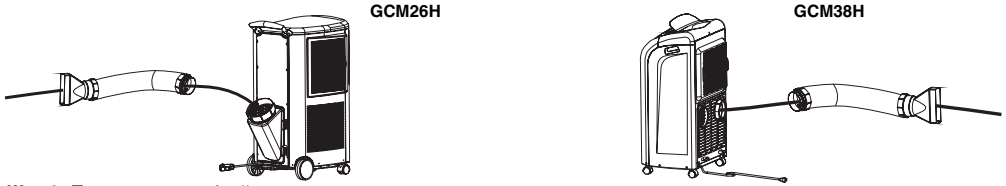

Шаг 2: Подключите гибкий воздуховод к вытяжному отверстию кондиционера.

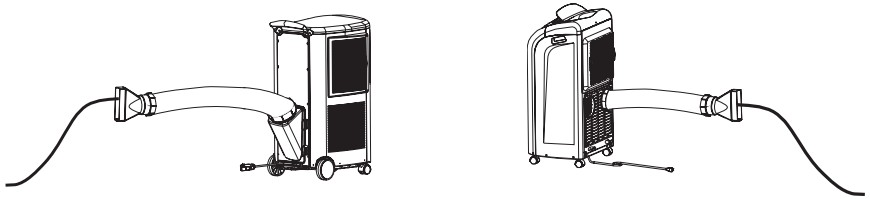

Шаг 3: Выведите другой конец воздуховода, на который надета насадка, в окно.
Дренажная трубка должна свешиваться вниз вдоль стены снаружи здания.

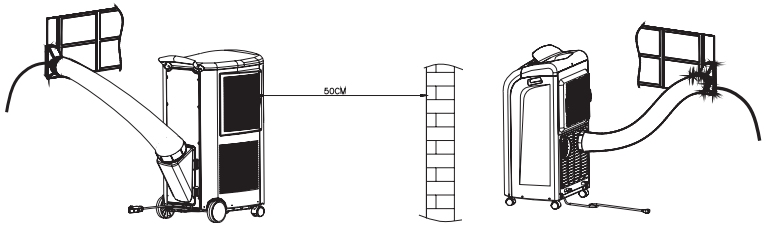

Минимально допустимое расстояние от кондиционера до стены: 50 см.

Регулярно проветривайте кондиционируемое помещение, иначе в нем возникнет недостаток кислорода!

Управление кондиционером

Панель управления модели GCM26H

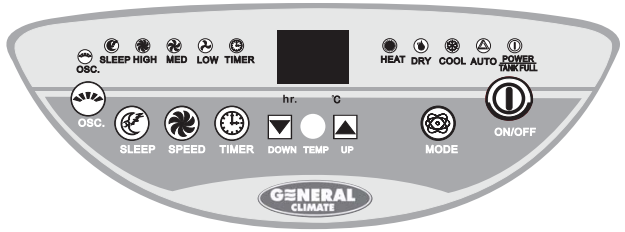

Панель управления модели GCM38H

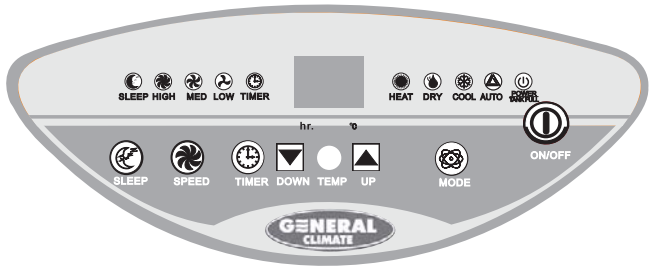

Дисплей:
Когда штепсель кондиционера вставлен в розетку, на его дисплее отображается температура в помещении, независимо от того, работает кондиционер или нет.

Кнопка ON/OFF (вкл./выкл.):
Используется для включения и выключения кондиционера.

Кнопка MODE (режим):
Используется для выбора одного из режимов работы кондиционера: автоматический, вентиляция (рециркуляция воздуха), охлаждение, обогрев. При включении кондиционер начинает работать в автоматическом режиме и продолжает работать в нем, пока не поступит команда на изменение режима.

Режим AUTO (автоматический):
С помощью кнопки MODE выберите автоматический режим (AUTO). Микроконтроллер кондиционера будет автоматически управлять его работой так, чтобы создать комфортные условия в помещении. На дисплее будет светиться "AUTO".

- Если температура в помещении 24°C или выше, то кондиционер будет работать на охлаждение, а скорость вентилятора будет автоматически регулироваться.
- Если температура в комнате не выше 23°C, то кондиционер не будет ни охлаждать, ни обогревать воздух, а лишь вентилировать помещение.

Режим COOL (охлаждение):
С помощью кнопки MODE выберите режим охлаждения (COOL). Задайте желаемую температуру кнопками ВВЕРХ и ВНИЗ. Если температура в помещении выше заданной, то кондиционер начнет охлаждать помещение. Первые 3 минуты кондиционер будет просто вентилировать помещение, а затем запустится компрессор. Если же температура в помещении ниже заданной, то кондиционер будет работать в режиме вентиляции.